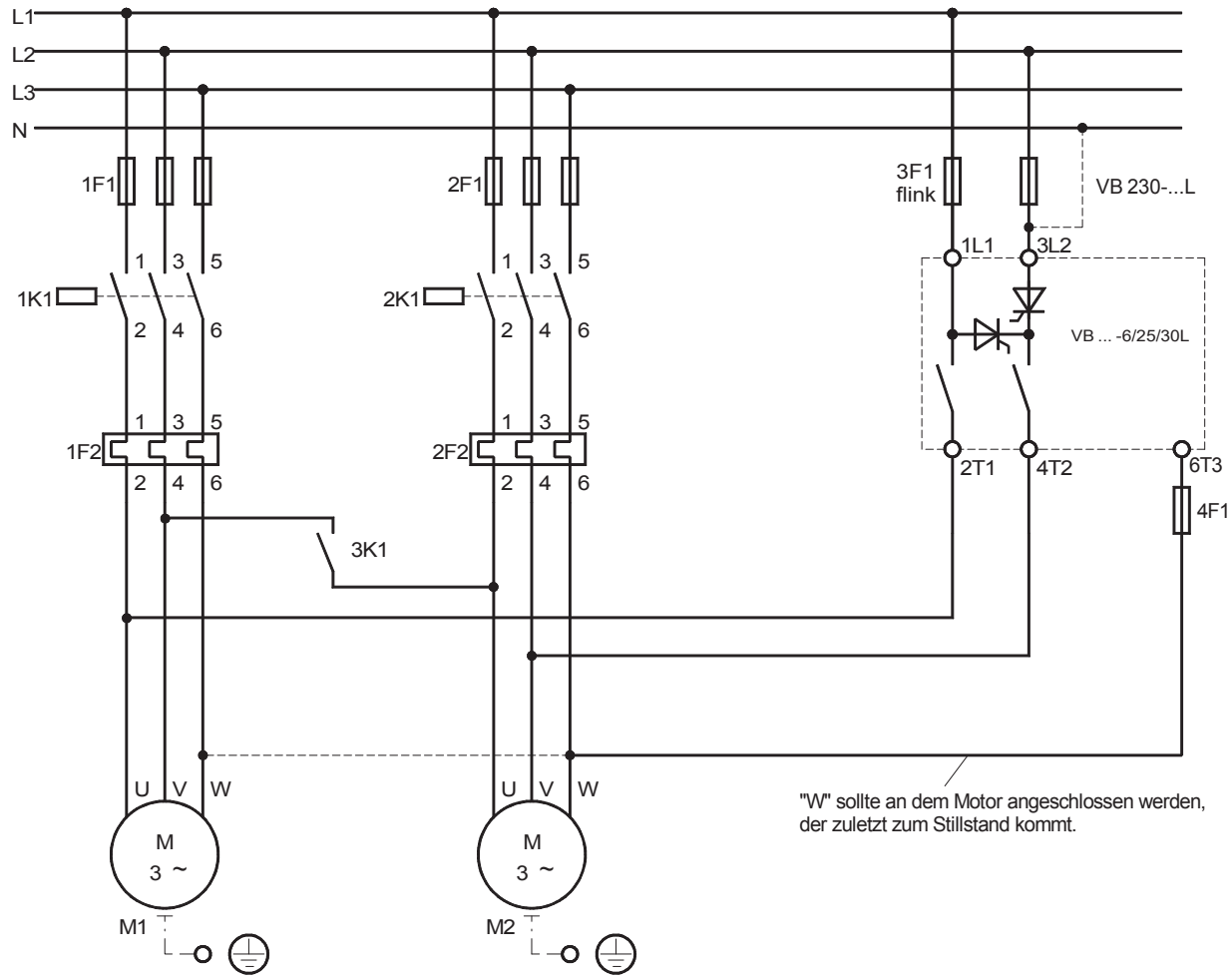

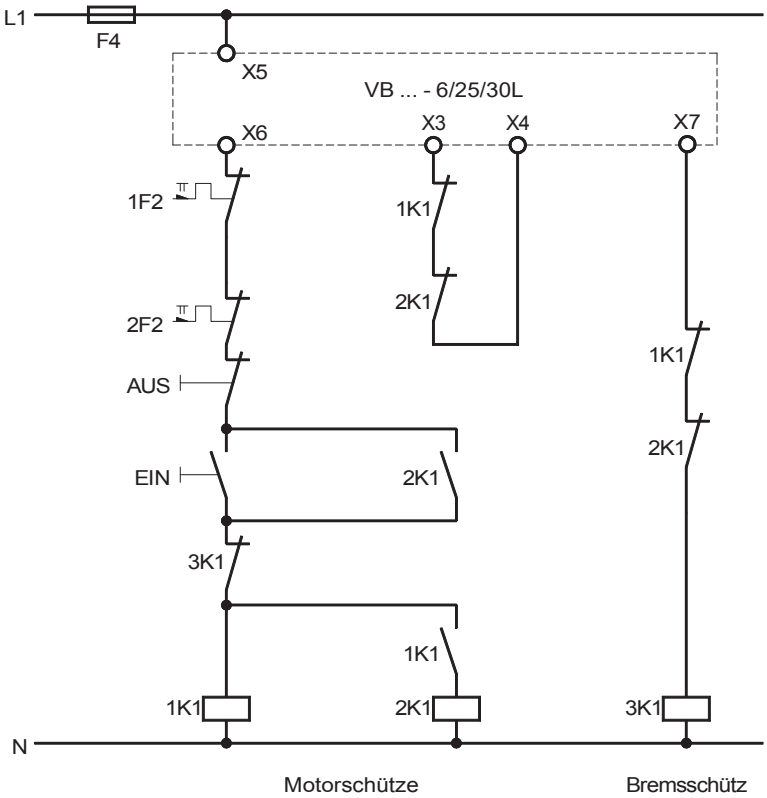

Dieser Schaltungsvorschlag wurde mit größter Sorgfalt erstellt. Dennoch übernimmt die Firma PETER electronic GmbH & Co. KG keine Haftung für Schäden, die aus eventuell enthaltenen Fehlern resultieren. Technische Verbesserungen behalten wir uns vor.

PETER electronic GmbH & Co. KG, Bruckäcker 9, D-92348 Berg, Tel. (09189) 4147-0, Fax (09189) 4147-47

2 Motoren beim Bremsen in Reihe geschaltet mit VB ... - 6/25/30L		Nummer: Anschlußplan
Bearb.: Stini	Datum 30.01.2025	Filename:
Geändert:	Geprüft: Ki	Blatt von