Frequenzumrichter VersiDrive i ... /E3/3E3/IP66ODS bis 22kW

Merkmale:

- kleine Bauform in Schutzgrad IP66 für den Außeneinsatz
- einfache mechanische und elektrische Installation
- präzise und zuverlässige Steuerung für IE2, IE3 & IE4 Motoren.
- Induktionsmotoren, PM Motoren, bürstenlose Gleichstrommotoren, Synchronreluktanzmotoren
- 14 Parameter für die Grundeinstellungen
- präzise digitale Steuerung per Knopfdruck
- Applikationsmakros (Industrie-, Pumpen- und Lüfterbetrieb)
- PTC-Eingang
- maximale Drehfeldfrequenz 500Hz
- Bremschopper (ab 2,2kW) integriert
- Netzfilter integriert
- serielle Kommunikation mit Modbus RTU und CANopen

Frequenzumrichter
VD i 037 ... 220/E3/IP66ODS
VD i 075 ... 2200/3E3/IP66ODS

CE c UL US LISTED

Funktion:

- Steuerung und Sollwertvorgabe über Klemmen, Bedieneinheit und Bussysteme
- PWM-Taktfrequenz 4 - 32kHz
- DC-Bremsung
- potentialfreie Steuer- und Meldekontakte
- 150% Überlast für 60s
- detaillierte Fehlerdiagnose mit Parametersatz „0“
- PI-Regler integriert
- U/f-Kennlinien Steuerung
- Open Loop Vektordrehzahlregelung
- Open Loop Drehzahlregelung für Synchronmotoren
- BLDC Vektorregelung
- Synchronreluktanzmotor
- Variante „IP66ODS“ mit Potentiometer, Rechts-Links-Schalter und Netztrennschalter

Bevorzugte Einsatzgebiete:

Pumpen	Holzbearbeitungsmaschinen
Schleifmaschinen	Förderanlagen
Ventilatoren	Druckmaschinen
Textilmaschinen	Verpackungsmaschinen

Optionen: (siehe Zubehör)

- Speicherstick mit Kopierfunktion
- Fernbedienungs-Modul (LED oder OLED Display)
- RJ45-Kabel und Kabel-Splitter
- Bremswiderstände
- Software für Parametrierung
- Frequenzumrichter ohne Schalter (auf Anfrage)

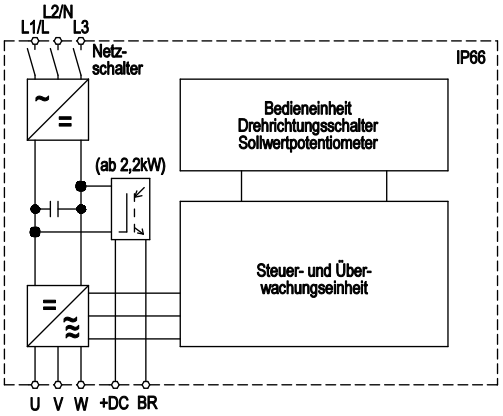

Typenbezeichnung	VD i .../E3/IP66ODS				VD i .../3E3/IP66ODS									
	037	075	150	220	075	150	220	400	550	750	1100	1500	1850	2200
Motorwellenleistung / kW	0,37	0,75	1,5	2,2	0,75	1,5	2,2	4,0	5,5	7,5	11	15	18,5	22
Netzspannung gemäß DIN EN 50160 (IEC 38)	einphasig 200-240V, 48-62Hz				dreiphasig 380-480V, 48-62Hz									
Ausgangsstrom / A	2,3	4,3	7	10,5	2,2	4,1	5,8	9,5	14	18	24	30	39	46
Bestellnummer mit Schalter IP66ODS: 2J312. ..	23037	23075	23150	23220	40075	40150	40220	40004	40005	40007	40011	40015	40018	40022

Technische Daten	VD i .../E3/IP66ODS				VD i .../3E3/IP66ODS									
	037	075	150	220	075	150	220	400	550	750	1100	1500	1850	2200
Motorwellenleistung / kW	0,37	0,75	1,5	2,2	0,75	1,5	2,2	4,0	5,5	7,5	11,0	15,0	18,5	22,0
Netzspannung gemäß DIN EN 50160 (IEC 38)	einphasig 200-240V, 48-62Hz				dreiphasig 380-480V, 48-62Hz									
Ausgangsstrom / A	2,3	4,3	7	10,5	2,2	4,1	5,8	9,5	14	18	24	30	39	46
Spitzenstrom für 1Min./ A	3,5	6,5	10,5	15,7	3,3	6,2	8,7	14,3	21	27	36	45	58	69
Steuerfunktionen														
Frequenzstellbereich	0 – 500Hz													
Betriebsarten	sensorlose Vektordrehzahlregelung, PM Vektorregelung, BLDC Vektorregelung, SynchronReluktanzmotor													
Hoch- und Rücklaufzeit	0 ... 600s													
Frequenzsollwert	Potentiometer >= 1kΩ, Analogsignale, Tastatur, Festfrequenzen, Motorpoti, Modbus RTU, CANopen													
Umgebungs- / Lagertemperatur	-10 ... 50°C, -40 ... 60°C													
Baugröße	1			2	1		2		3			4		
Gewicht / kg	2,8			4,6	2,8		4,6		7,4			10,0		

Abmessungen:

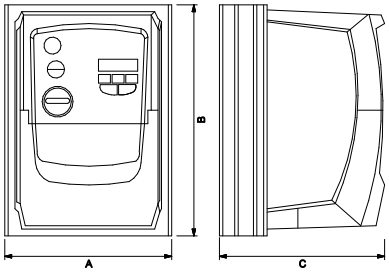

Baugröße	A	B	C
1	161	232	162
2	188	257	182
3	210,5	310	238
4	240	360	275

Alle Maße in mm
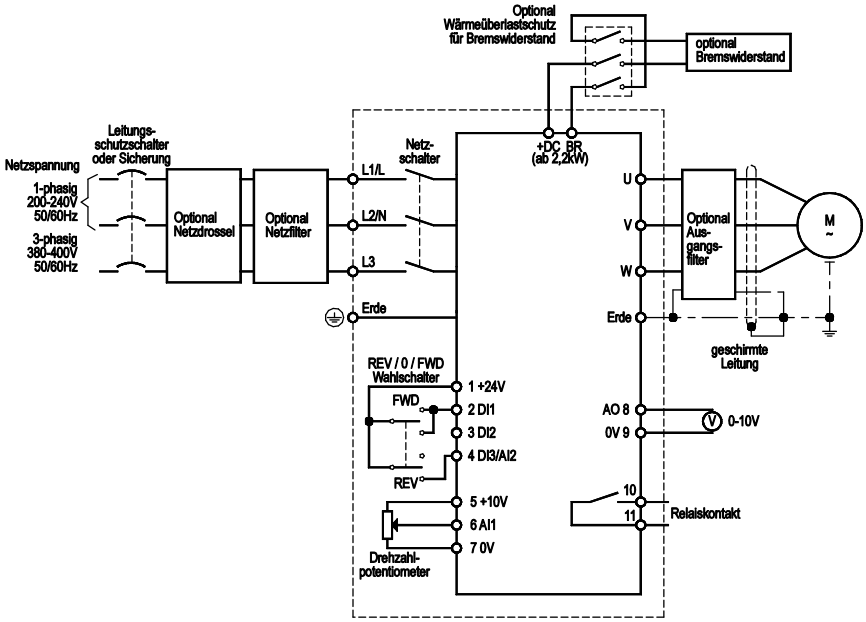
Anschlussplan: