Bremsgeräte VersiBrake [25A] 3.05

Merkmale:

- Gleichstrombremsung mit Einweggleichrichtung
- Microcontroller gesteuert
- für alle Asynchronmotoren geeignet
- einfacher Einbau, auch in bestehende Anlagen
- Verschleiß- und Wartungsfreiheit
- Sonderspannungen bis 575V (UL: bis 480V) mit Option „B“
- zum Aufschnappen auf 35mm Normschiene
- Schutzart IP 20

Bremsgeräte
VB [25A]

Funktion:

- Ansteuerung über Motorschütz
- Stillstandserkennung
- Bremsstrombegrenzung auf Geräte-Nennstrom
- Remanenzzeitoptimierung
- Bremsstrom, stufenlos einstellbar
- potentialfreier Ausgang für Motorschützverriegelung während des Bremsens
- potentialfreier Ausgang für Störmelderelais

Optionen: (auf Anfrage lieferbar)

- UL Version
- Y - Δ Anlauf-Ansteuerung (D)
- Motortemperaturüberwachung (P)
- Stillstands-Melderelais (S)
- Breitspannungsfähig 200...575V (B) erforderlich ist eine Steuerspannung von 24VAC oder 230VAC (bei Bestellung angeben)

Bevorzugte Einsatzgebiete:

Sägen
Förderanlagen
Holzbearbeitungsmaschinen
Schleifmaschinen
Sonstige

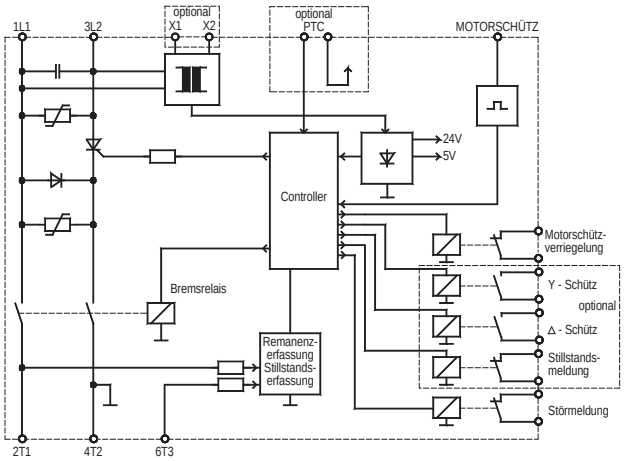

Typenbezeichnung		VB 230-25 VB 400-25
Gerätenennstrom		25A
Netzspannung gemäß DIN EN 50160 (IEC 38)		VB 230 ... 220/240V ±10% 50/60Hz Option „B“ VB 400 ... 380/415V ±10% 50/60Hz 200...575V ±10% 50/60Hz
Bestellnummer	**230V**	21900.23025
	400V	21900.40025
	230V – UL	29800.23025
	400V – UL	29800.40025

Bitte Zusatzblatt mit Dimensionierungshinweisen beachten!

Technische Daten	VB 230-25 VB 400-25
Netzspannung gemäß DIN EN 50160 (IEC 38)	VB 230 ... 220/240V ±10% 50/60Hz Option „B“ VB 400 ... 380/415V ±10% 50/60Hz 200...575V ±10% 50/60Hz
Leistungsaufnahme der Elektronik	6 VA
empfohlen für Motornennströme bis	12,5A
Gerätenennstrom	25A
ED bei Gerätenennstrom	8%
I^2t-Wert der Leistungshalbleiter in A^2s	1250
Bremsspannung	0 ... 130VDC bei 220/240V 0 ... 220VDC bei 380/415V
max. Bremszeit	15s (andere Zeiten auf Anfrage)
Kontaktbelastbarkeit der Ausgaberelais	6A/250VAC; 6A/30VDC
Verzugszeit für Abbau der Rest-EMK	selbstoptimierend (100 ... 2500ms)
max. Anschlussquerschnitt	2x 2,5mm² je Klemme
Umgebungs- / Lagertemperatur	0°C ... 45°C / -25°C ... 75°C
Gewicht / kg	0,8

Hinweis:

Bitte berücksichtigen Sie bei der Auslegung von Softstartern und Bremsgeräten die höheren Anlauf- und Bremsströme beim Einsatz von IE3 Motoren.

Wir empfehlen beim Einsatz von IE3 Motoren die Sanftanlauf- und Bremsgeräte eine Leistungsstufe höher zu dimensionieren.

Abmessungen:

VB 230-25
VB 400-25

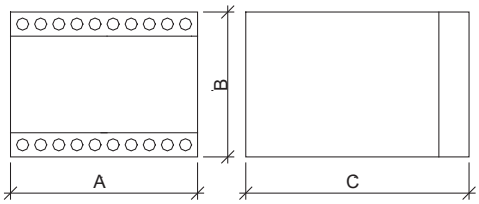

Einbaumaße	A	B	C
VB ... - 25	100	73	120
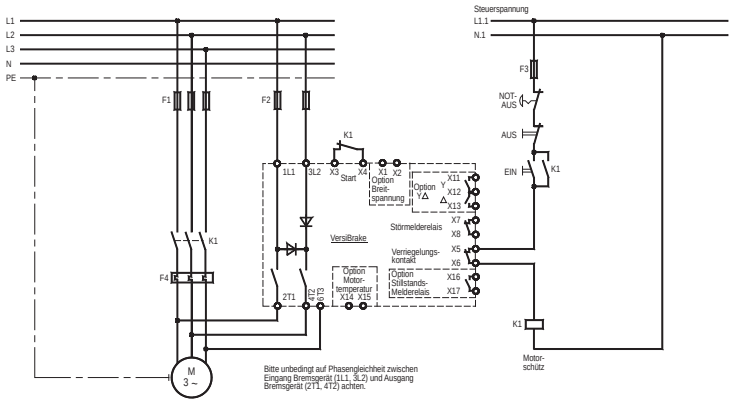
Anschlussplan: