Sanftanlaufgeräte VersiStart II plus 400-6...32 1.03

Merkmale:

- zweiphasengesteuertes Sanftanlaufgerät
- Microcontroller gesteuert
- optimierter Sanftanlauf
- Strom- und Drehmomentreduzierung beim Anlauf
- einfacher Einbau, zum Aufschnappen auf
  - 35 mm Normschiene
  - oder direkt montierbar
- Überbrückungsrelais integriert
- Parametrierung durch drei Potentiometer
- kein Netz- Mittelpunktleiter (N) erforderlich
- kostengünstiger Ersatz für Stern-/Dreieckschalter
- steuerseitig Schraubklemmen
- kompakte Bauform
  - 45 x 124 x 131mm (6-12A)
  - 45 x 154 x 131mm (22-32A)
- Schutzart IP20



Sanftanlaufgeräte
VS II plus 400-6...32

Nur bei Option „B"

Funktion:

- Sanftan- und auslauf
- potentialfreier Steuereingang für Sanftanlauf und -auslauf
- 3 getrennt einstellbare Parameter Anlaufzeit, Startspannung, Auslaufzeit
- Boost-Start wählbar
- potentialfreier Relaisausgang (geschlossen, wenn Motor läuft)

Optionen:

Folgende Optionspakete sind lieferbar:

VS II plus 480-6...32 mit Optionspaket „B"
- Breitspannungsvariante mit 200-480V

Bevorzugte Einsatzgebiete:

Tür- und Torantriebe
Pumpen, Ventilatoren, Lüfter
Förderanlagen, Verpackungsmaschinen
Transportanlagen, Fließbänder, Maschinenbau

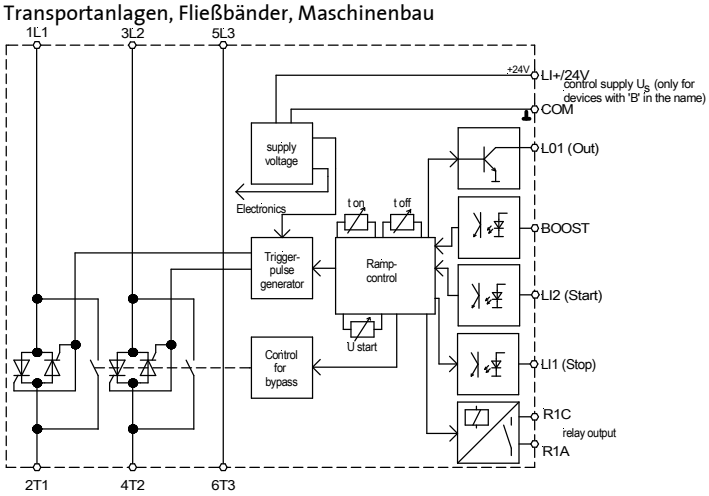

Technische Daten	VS II plus 400-6	VS II plus 400-9	VS II plus 400-12	VS II plus 400-22	VS II plus 400-32
Gerätenennstrom	6A	9A	12A	22A	32A
Motor Nennleistung bei 400V Netzspannung	3kW	4,5kW	5,5kW	11kW	15kW
Netz / Motor-Spannung	3x 380...415VAC -15% / +10% 50/60Hz				
Steuerspannung	24VDC ±10% (max. 28VDC) / 21,6W				
Bestellnummer	26300.40006	26300.40009	26300.40012	26300.40022	26300.40032
Bestellnummer für Breitspannung 200-480V	26300.48006	26300.48009	26300.48012	26300.48022	26300.48032
max. Verlustleistung:					
- im Standby	<3W	<3W	<3W	<3W	<3W
- im Hochlauf	62W	92W	122W	223W	323W
- im Bypass	1,5W	1,5W	1,5W	2,5W	2,5W
minimaler Motorstrom	20% des Gerätenennstroms				
Anlaufzeit	1 ... 10s				
Startspannung	30 ... 80%				
Auslaufzeit	1 ... 10s				
max. Schalthäufigkeit 3xIe, 5s t_{an} und ED = 70%	20				10

Anschlussquerschnitt Steuerklemmen	AWG 20...14 0,5 - 1,5mm² (Abisolierlänge 10mm)	
Anschlussquerschnitt Leistungsklemmen	AWG 16...10 1...6mm²	
Anzugsmoment	Leistungsklemmen 1,9 ... 2,5Nm Steuerklemmen 0,5 Nm	
I²t – Leistungshalbleiter in A²s	390	9100
Schaltleistung Relaisausgang	2A / 250VAC / 30VDC	
Überspannungskat. / Verschmutzungsgrad	Leistungskontakte: 3 / Hilfskontakte (Ausgangsrelais): 2 2	
Stoßspannungsfestigkeit	Leistungskontakte: 4kV / Hilfskontakte (Ausgangsrelais): 2,5kV	
Isolationsspannung	480VAC	
Nutzungskategorie	AC53b: 6-3: 117	
Schutzklasse	IP20	
Umgebungs- / Lagertemperatur	-10°C... 50°C (Derating: Größer 40°C -2% pro °C bis max. 50°C) -25°C... 70°C	
rel. Luftfeuchtigkeit	5...95 % ohne Kondensation oder Tropfwasser (entspricht EN/IEC 60068-2-3)	
Gewicht in kG	0,3kG	0,5kG
Abmessungen B x H x T	45 x 124 x 131 mm	45 x 154 x 131 mm

Hinweis:
Bitte berücksichtigen Sie bei der Auslegung von Softstartern die höheren Anlaufströme beim Einsatz von IE3 Motoren.
Wir empfehlen beim Einsatz von IE3 Motoren die Sanftanlaufgeräte eine Leistungsstufe höher zu dimensionieren.

Anschlussplan:

Standard 400V:

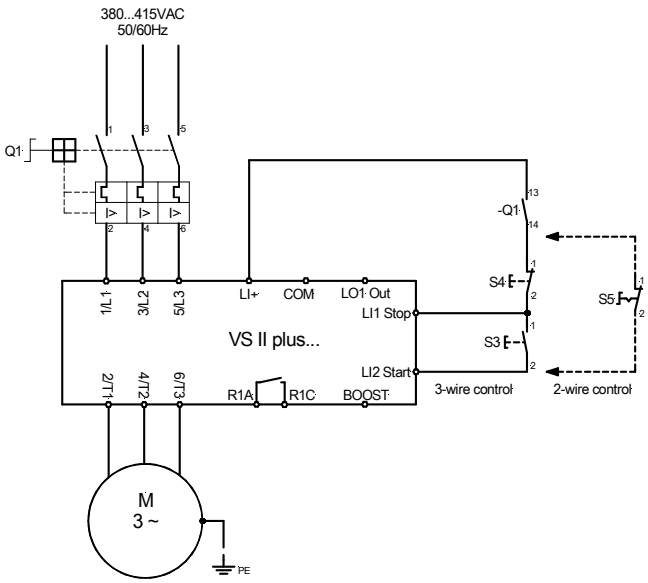

Breitspannung 200-480V:

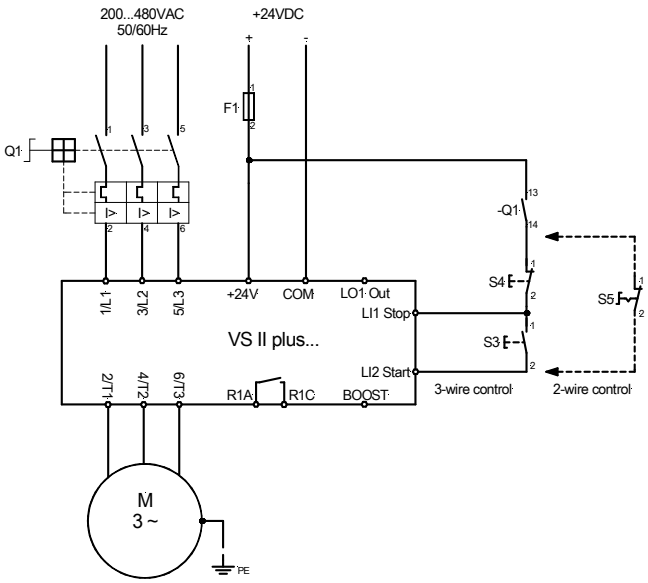

Technische Änderungen vorbehalten.