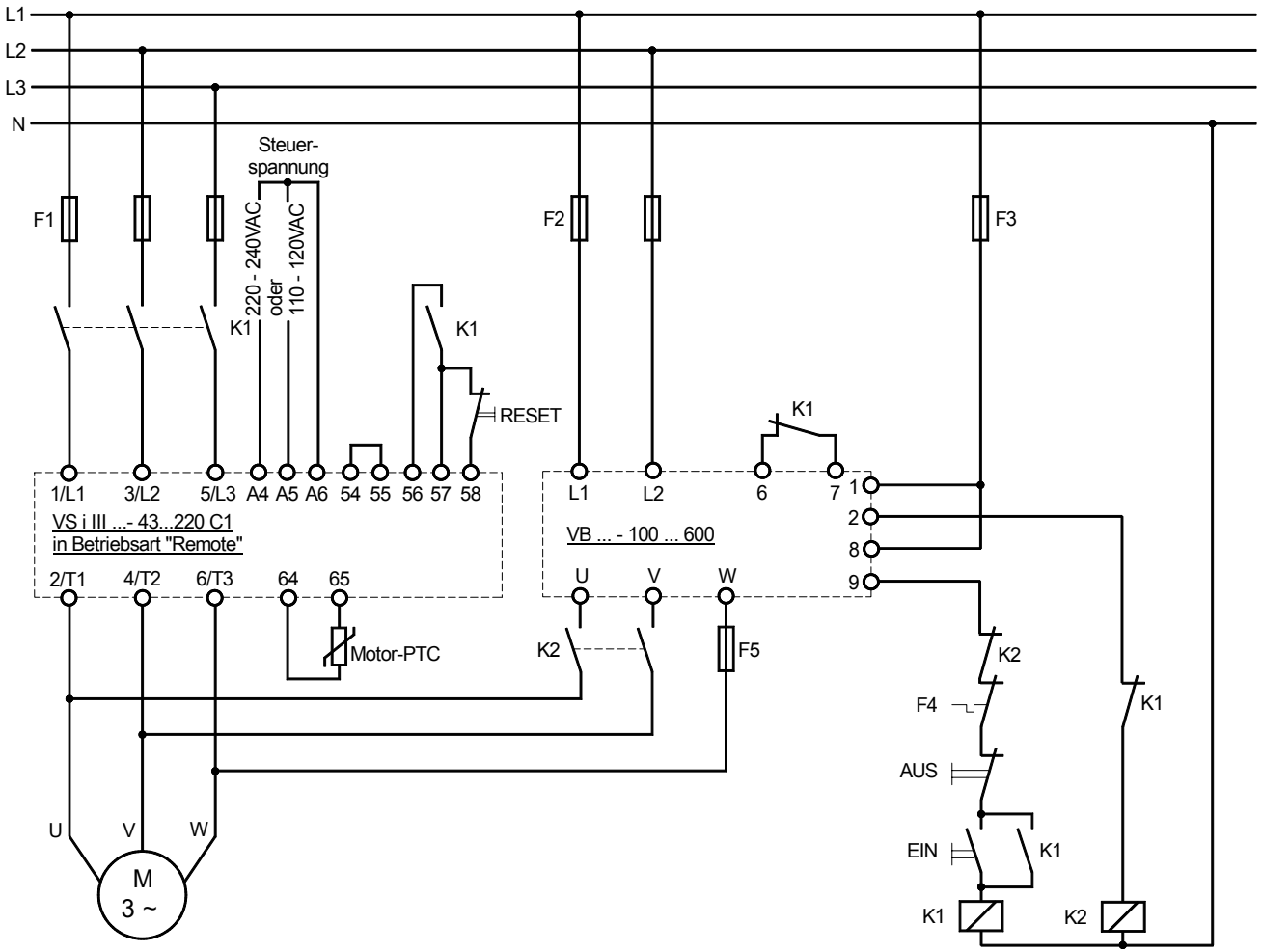

Empfohlene Kombination bei Netzspannung 3x 400V			
Motor			
HP	kW	Softstarter	Bremse
20	15	VS i III 525-43 C1	VB 400 - 100
30	22	VS i III 525-53 C1	VB 400 - 200
40	30	VS i III 525-76 C1	VB 400 - 200
75	55	VS i III 525-105 C1	VB 400 - 400
82	60	VS i III 525-145 C1	VB 400 - 400
100	75	VS i III 525-170 C1	VB 400 - 400
150	110	VS i III 525-220 C1	VB 400 - 600

Dieser Schaltungsvorschlag wurde mit größter Sorgfalt erstellt. Dennoch übernimmt die Firma PETER electronic GmbH & Co. KG keine Haftung für Schäden, die aus eventuell enthaltenen Fehlern resultieren. Technische Verbesserungen behalten wir uns vor.

PETER electronic GmbH & Co. KG, Bruckäcker 9, D-92348 Berg, Tel. (09189) 4147-0, Fax (09189) 4147-47

Kombination VS i III ... C1 mit Bremse VB ... - 100 ... 600		Nummer:	Verteiler:
Bearb.: A. Wein	Datum 25.03.2010	Filename: VSiIII-C1_VB-100...600.skf	
Geändert:	Geprüft: Ki	Blatt 1 von 1	