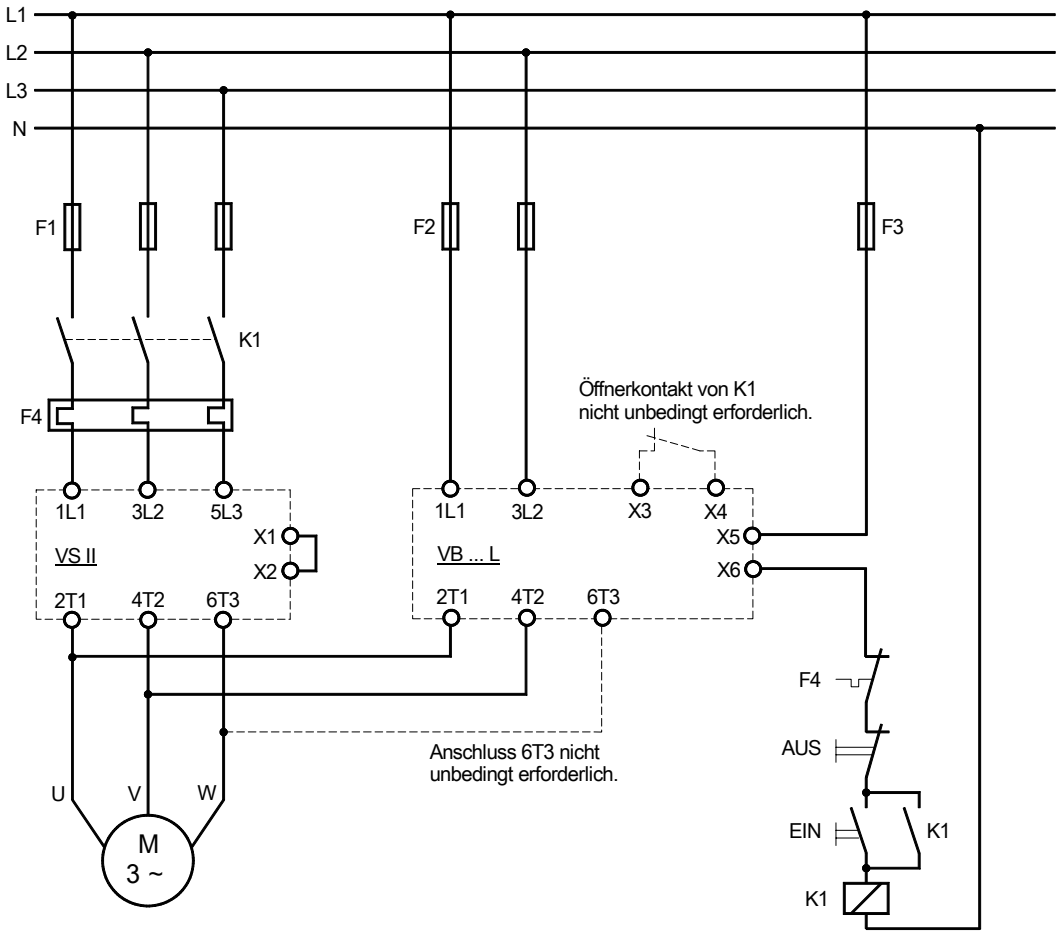

Empfohlene Kombination bei Netzspannung 3x 400V		
Motor	Softstarter	Bremse
>5,5 - 7,5kW	VS II 400 - 17	VB 400 - 30L

Dieser Schaltungsvorschlag wurde mit größter Sorgfalt erstellt. Dennoch übernimmt die Firma PETER electronic GmbH & Co. KG keine Haftung für Schäden, die aus eventuell enthaltenen Fehlern resultieren. Technische Verbesserungen behalten wir uns vor.

PETER electronic GmbH & Co. KG, Bruckäcker 9, D-92348 Berg, Tel. (09189) 4147-0, Fax (09189) 4147-47

Kombination VS II mit Bremse VB ... - ... L	Nummer:	Verteiler:
Bearb.: A. Wein	Datum 17.12.2007	Filename: VSII_VB-L.skf
Geändert:	Geprüft: Ki	Blatt 1 von 1